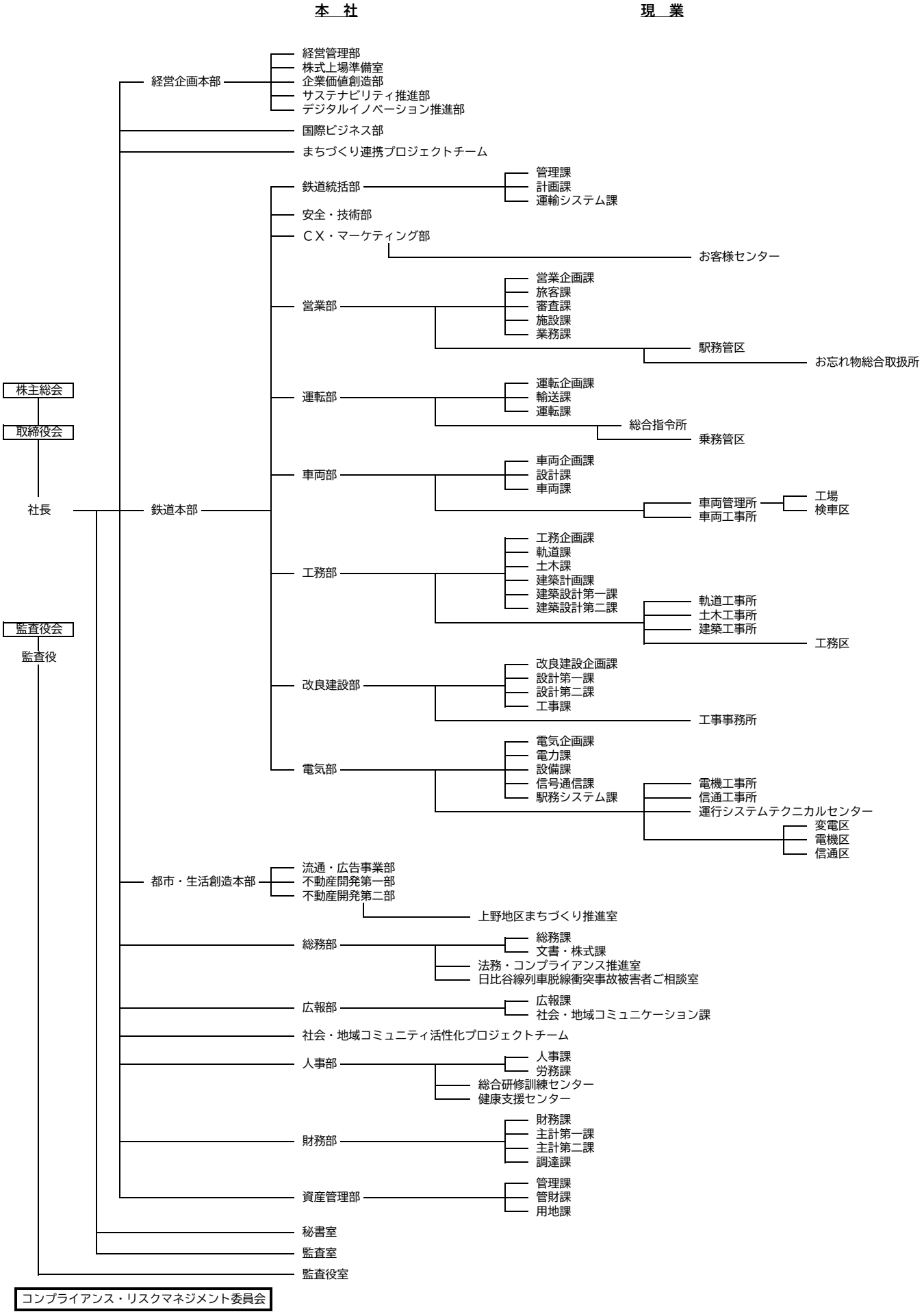組織図（２０２３年6月２７日現在）